ԷԼԵԿՇԻՆ

ՆԱԽԱԳԻԾ

ՀՀ ՍՅՈՒՆԻՔԻ ՄԱՐԶԻ ՄԵՂՐԻ ՀԱՄԱՅՆՔԻ ՄԵՂՐԻ ՔԱՂԱՔԻ ԱԴԵԼՅԱՆ ՓՈՂՈՑԻ
ԹԻՎ 7 ԲԱԶՄԱԲՆԱԿԱՐԱՆ ՇԵՆՔԻ ՏԱՆԻՔԻ ՎԵՐԱՆՈՐՈԳՄԱՆ

Сканировано с CamScanner

<< ԷԼԵԿՇԻՆ >> ՍՊԸ

ՆԱԽԱԳԻԾ

ՀՀ ՍՅՈՒՆԻՔԻ ՄԱՐԶԻ ՄԵՂՐԻ ՀԱՄԱՅՆՔԻ ՄԵՂՐԻ ՔԱՂԱՔԻ ԱԴԵԼՅԱՆ ՓՈՂՈՑԻ
ԹԻՎ 7 ԲԱԶՄԱԲՆԱԿԱՐԱՆ ՇԵՆՔԻ ՏԱՆԻՔԻ ՎԵՐԱՆՈՐՈԳՄԱՆ

ՊԱՏՎԵՐ՝ ՍՄ-ՄՀ-ԳՀԾՁԲ – 24/06

ՊԱՏՎԻՐԱՏՈՒ՝ ՄԵՂՐԻԻ ՀԱՄԱՅՆՔԱՊԵՏԱՐԱՆ

ՀԱՄԱՁԱՅՆԵՑՎԱԾ Է՝

ՄԵՂՐԻ ՀԱՄԱՅՆՔԻ ՂԵԿԱՎԱՐ Բ. ԱՆԴՐԵԱՍՅԱՆ

ԼԻՑԵՆԶԻԱ ՔՊԼ-000538

<<ԷԼԵԿՇԻՆ>> ՍՊԸ Հ. ԴԱՎԹՅԱՆ

Ն.Գ.Ճ. Ն. ԱՇՐԱՖՅԱՆ

Ք. ՎԱՆԱՁՈՐ 2024թ.

Сканировано с CamScanner

ՀԱՅԱՍՏԱՆԻ ՀԱՆՐԱՊԵՏՈՒԹՅԱՆ ՔԱՂԱՔԱՇԻՆՈՒԹՅԱՆ ԿՈՄԻՏԵ

ԼԻՑԵՆԶԻԱ

ՔՊԼ-000538, 2-րդ դաս

(սերիան, համարը, դասը)

ՔԱՂԱՔԱՇԻՆԱԿԱՆ ՓԱՍՏԱԹՂԹԵՐԻ ԿԱԶՄՈՒՄ՝ ԲԱՑԱՌՈՒԹՅԱՄԲ ԿՈՆՍՏՐՈՒԿՏՈՐԱԿԱՆ ԵՎ ՃԱՐՏԱՐԱՊԵՏԱԿԱՆ ՄԱՍԵՐԻ

(քաղաքաշինության բնագավառում գործունեության տեսակը)

ՏՐՎԱԾ Է

2024-09-05, «ԷԼԵԿՇԻՆ» ՍՊԸ

(լիցենզիան տալու տարեթիվը, ամիսը, օրը, քաղաքաշինության գործունեության սուբյեկտի անվանումը,

ՀՀ, ԼՈՌԻ, ՎԱՆԱՁՈՐ, ՎԱՆԱՁՈՐ, ԱՎԵՏԻՍՅԱՆ Փ., 9-1

գտնվելու վայրը՝ այդ թվում, անհատ ձեռնակատիրոջ դեպքում՝ անունը, ազգանունը և բնակության վայրը)

Գործողության ժամկետը՝ 05.09.2029թ.

(օրը, ամիսը, տարեթիվը)

ՀՍԿԻՉ ՀԱՄԱՐ՝ UGA7-9BA7-58C6-B3D6

Սույն փաստաթուղթը տրված է բացառապես էլեկտրոնային եղանակով: Փաստաթղթի վավերականության ստուգումն ու էլեկտրոնային բնօրինակի ներբեռնումը հնարավոր է իրականացնել https://verify.e-gov.am Հայաստանի Հանրապետության պաշտոնական փաստաթղթերի վավերականության ստուգման միասնական համակարգի կայքում մուտքագրելով հսկիչ համարը կամ սքանավորելով արագ արձագանքման ծածկագիրը (QR Code):

Сканировано с CamScanner

«ՀԱՍՏԱՏՈւՄ ԵՄ»

«ՋԵՓՅՈՒՌ ԱՐՏ» ՍՊԸ տնօրեն՝

____________ Է. Բաղդասարյան

“__03__” __05__ 2024թ

Ե Զ Ր Ա Կ Ա Ց Ո Ւ Թ Յ Ո Ւ Ն

ՀՀ Սյունիքի մարզի Մեղրի քաղաքի Աղեյան փողոցի թիվ 7 հասցեում գտնվող բազմաբնակարան բնակելի շենքի և տանիքի տեխնիկական վիճակի, հետագա շահագործման հնարավորության և անհրաժեշտ միջոցառումների կիրառության վերաբերյալ:

Սույն եզրակացությունը տրվում է համաձայն Մեղրիի համայնքապետարանի, «Ագարակի պղնձամոլիբդենային կոմբինատ» ՓԲԸ-ի և «ՋԵՓՅՈՒՌ ԱՐՏ» ՍՊԸ-ի միջև 2024թ ապրիլի 25-ին կնքված N 02 պայմանագրի: Եզրակացություն տալու նպատակով «ՋԵՓՅՈՒՌ ԱՐՏ» ՍՊԸ-ի կողմից (Շենքերի և շինությունների տեխնիկական վիճակի հետազննության Պետ. լիցենզիա N15554 տրված 30.10.2012թ.) կատարվել է Մեղրի քաղաքի Աղեյան փողոցի թիվ 7 հասցեում գտնվող բազմաբնակարան բնակելի շենքի ակնադիտական հետազննություն, չափագրման ու լուսանկարման աշխատանքներ:

Շենքի ծավալահատակագծային և կոնստրուկտիվ լուծումները

Աղեյան փողոցի թիվ 7 հասցեում գտնվող շենքը, 5 հարկանի, տեխնիկական հարկով, երկու շքամուտքերով, բազմաբնակարան բնակելի շենք է (տես նկ.1):

Сканировано с CamScanner

Կառուցվել է 1980-ական թվականներին 111 սերիայի տիպային նախագծով, տեղադրված է հարթեցված տեղանքում: Շենքի առաջին հարկի նիշը բոլոր ճակատներում բարձր է սալվածքից 0.90-1.00մ-ով: Հատակագծում ունի ուղղանկյունաձև ուրվագիծ: Շենքը գլխավոր ճակատում ունի 0.90մ լայնությամբ բաց կարկառով պատշգամբներ, իսկ կողային և հետին ճակատներում՝ 1.7մ լայնությամբ բաց տնտեսական պատշգամբներ, որոնք տարիների ընթացքում բնակիչների կողմից ինքնակամ վերակառուցվել են փակ տնտեսական պատշգամբների: Տիպային հարկի բարձրությունը 2.70մ է (դիտարկվել է հատակից ծածկի ստորին նիշ բարձրությունը): Տեխնիկական հարկի բարձրությունը 1.80մ է:

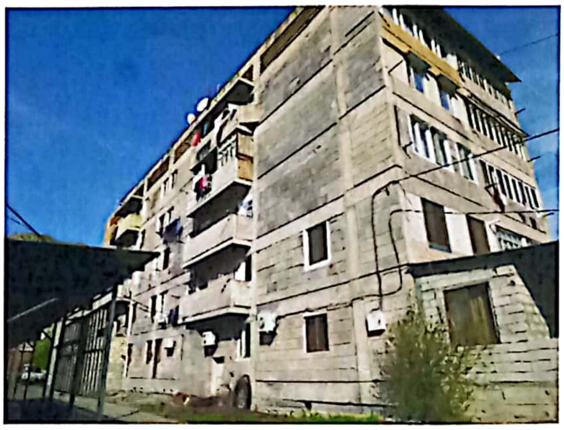

Նկ.2 Շենքի ճակատների տեսքեր

Շենքի կոնստրուկտիվ լուծումները

Շենքի կոնստրուկտիվ լուծումը կարկասային է: Հիմնակմախքն իրականացված է ԻԻՍ-04 սերիայի հավաքովի ե/բ կոնստրուկցիաներից: Սյուների առանցքային հեռավորությունները լայնական ու երկայնական ուղղությամբ 6.0մ են:

Շենքի կոնստրուկտիվ տարրերն ունեն հետևյալ բնութագրերը.

«ԱՔՍԻՈՄ ՔՈՆՍԹՐԱՔՇՆ» ՍՊԸ ԲԱԺԱՆՈՐԴՈՒԹՅՈՒՆ «20» 11 2024

- հիմքերը սյուների տակ կետային են, իսկ արտաքին պարփակող ինքնակրող պատերի տակ՝ ժապավենային:
- հավաքովի երկաթբետոնե սյուներն ունեն 30x30սմ չափերի քառակուսի լայնական հատույթ: Կրող պարգունակներն ունեն տավրաձև լայնական հատույթ ներքին գոտիով: Հատույթի բարձրությունը 52սմ է, իսկ լայնությունը գոտիի ներքևում 40սմ: Կապող պարգունակները իրականացվել են միաձույլ երկաթբետոնով,

Сканировано с CamScanner

նախատեսվել են ծածկերի սալերի հաստությամբ՝ սալերի մարմնում և ունեն 22սմ հաստություն:

- Շենքի պարփակող պատերն իրականացված են հավաքովի ե/բ մեկ հարկի բարձրությամբ ե/բ պանելներով, որոնք երեսապատված են տուֆաքարերի սրբատաշ սալիկներով: Պատերի պատվանդանային մասն իրականացվել է խամքարբետոնով և դրսի կողմից երեսպատված սրբատաշ բազալտաքարերով:
- Միջհարկային ծածկերն ու վերնածածկն իրականցված են հավաքովի ե/բ կլորանցքավոր սալերով:
- Սանդուղքներն իրականացված են հավաքովի ե/բ աստիճանաքայլերից ու հարթակներից:
- Միջնորմներն իրականացված են պեմզոբետոնե 6սմ հաստության մանրասալերից, մասամբ էլ 20սմ հաստությամբ բլոկներից:
- Տանիքը հարթ է, ներքին կազմակերպված ջրահեռացմամբ: Ծածկույթն իրականացված է գլանափաթեթային նյութերից (իզոգամ):
- Սալվածքն ասֆալտբետոնից է:

«ԱՔՍԻՈՄ ԲՈՆՍԹՐԱՔՇՆ»ՍՊԸ ՓՈՐՁԱՔՆՆՈՒԹՅՈՒՆ «20» 11 2024

Հետազննության արդյունքում պարզվել է.

1. Շենքը կառուցվել է մինչև 1988թ. ավերիչ երկրաշարժը, ուստի ակնհայտ է, որ շենքի կոնստրուկտիվ լուծումներում կան անհամապատասխանություններ Հայաստանի Հանրապետությունում ներկայումս գործող «Սեյսմակայուն շինարարություն. Նախագծման նորմեր» ՀՀՇՆ 20.04- շիննորմերի պահանջների հետ: Շենքի կոնստրրուկտիվ տարրերում հայտնաբերվել են նաև հետևյալ վնասվածքներն ու թերությունները. մասնավորապես՝

1.1 Ապահովված չէ նորմերի 96 կետի թիվ 1 ենթակետը, այն է՝ ծածկերի սալերի միջև կարաններում նախատեսվում է իրականացնել ամրանային հիմնակմախք և լցնել մանրահատիկ բետոնով կամ ցեմենտային ու պոլիմերցեմենտային շաղախով, ինչի հետևանքով ապահովված չէ հավաքովի ե/բ ծածկերի միաձուլությունը, ուստի ծածկերը չեն կարող ծառայել որպես հորիզոնական հարթության մեջ կոշտ և միաձույլ

Сканировано с CamScanner

սկավառակներ և չեն կարող ապահովել կրող ուղղաձիգ կոնստրուկցիաների համատեղ աշխատանքն երկրաշարժային ազդեցությունների ժամանակ:

1.2 Բազմամյա տարիների շահագործման ընթացքում շենքի բաց տնտեսական պատշգամբները բնակիչների կողմից լցաշարվել են և վերափոխվել են փակ տնտեսական պատշգամբների: Դրանց մի մասը լցաշարվել են 20սմ, իսկ որոշները 10սմ հաստությամբ պեմզոբլոկներով:

1.3 Տանիքածածկույթի շինարարական նորոգման աշխատանքներն իրականացվել են մի շարք թերություններով: Տանիքածածկույթում առկա են բազմաթիվ վնասվածքներ: Գլանափաթեթային տանիքանյութը (իզոգամ) բազմամյա տարիների շահագործման ընթացքում ենթարկվել է ֆիզիկական մաշվածության, կորցրել պաշտպանիչ հատկությունները (տես նկ. 1.3.1): Հավաքովի ե/բ կոնստրուկցիաների ջրամեկուսիչ շերտերը որոշ հատվածամասերում բացակայում են: Շատ տեղերում տանիքածածկույթն անջատվել է ծածկի սալերից: Բացակայում են նաև որոշ ծխատարների պաշտպանիչ թիթեղյա դետալները: Նշված բոլոր թերությունների հետևանքով մթնոլորտային տեղումների ջրերը պարբերաբար ներթափանցել են շենքի տարբեր հատվածամասեր՝ տեխնիկական հարկի, բնակելի տարածքների ինչպես նաև միջանցքների մակերեսներ՝ առաջացնելով տարբեր բնույթի և չափի վնասվածքներ (տես նկ. 1.3.2):

«ԱՔՍԻՈՄ ՔՈՆՍԹՐԱՔՇՆ» ՍՊԸ
ՓՈՐՁԱՔՆՆՈՒԹՅՈՒՆ
«20» 11 2024թ

Сканировано с CamScanner

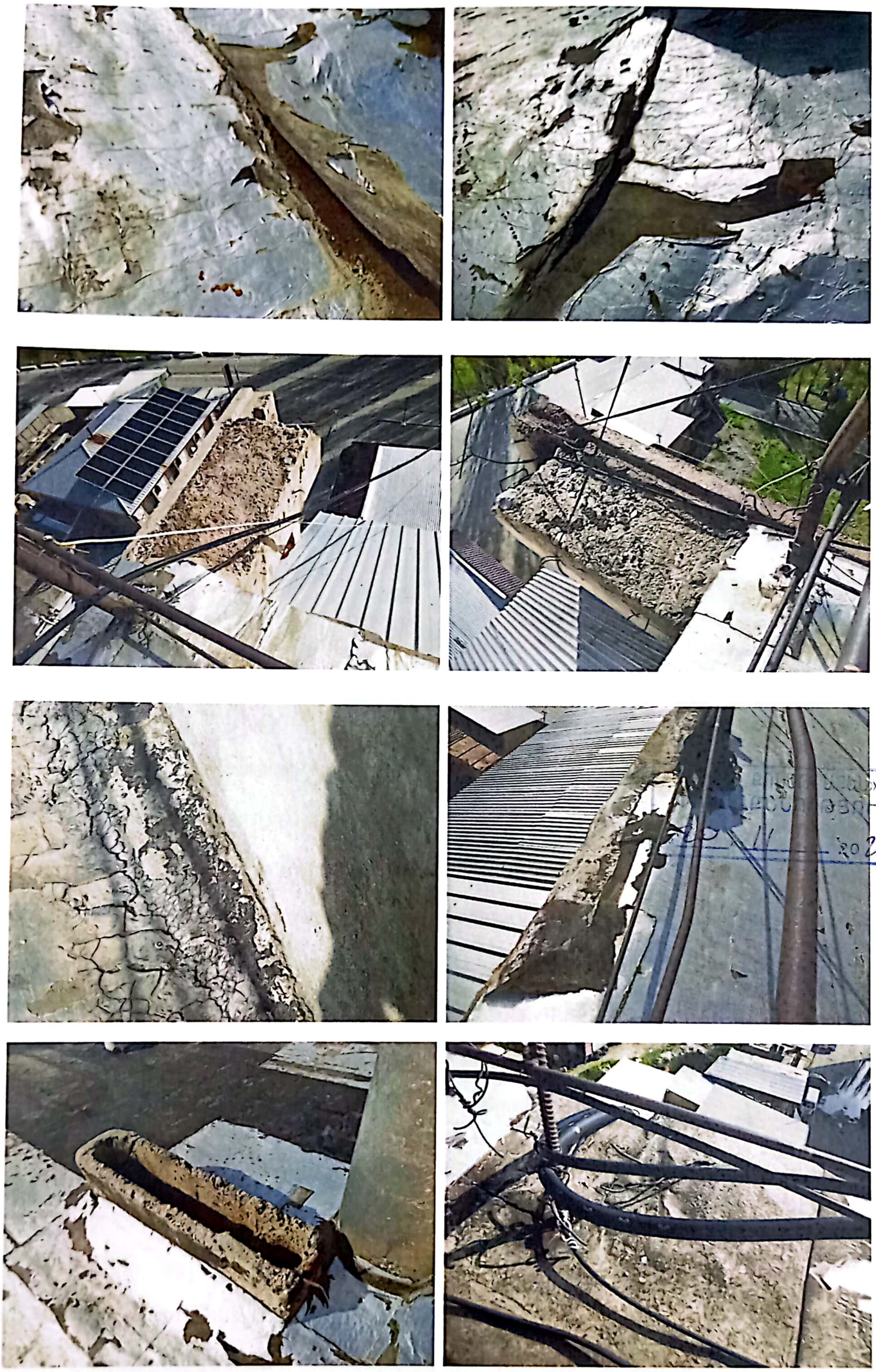

Նկ.1.3.1 Տանիքածածկույթի վնասվածների և մաշվածության տեսքեր

Сканировано с CamScanner

Նկ.1.3.2 Բնակելի տարածքներում և միջանցքներում վնասվածքների տեսքեր

Հիմնվելով հետազննության արդյունքներին եզրակացնում ենք.

1. Ըստ ՀՀ քաղաքաշինության նախարարության «Բնակելի, հասարակական և արտադրական շենքերի ու շինությունների տեխնիկական վիճակի հետազննության և վկայագրավորման (անձնագրավորման) մեթոդական ցուցումների» Մեղրի քաղաքի Աղեկյան փողոցի թիվ 7 հասցեում գտնվող շենքի տեխնիկական վիճակն ընդհանուր առմամբ գնահատվում է բավարար (երկրորդ աստիճան), այն է՝ կոնստրուկտիվ տարրերն ընդհանրապես պիտանի են շահագործման համար, բայց պահանջում են որոշ կապիտալ նորոգում, որն ամենաանհրաժեշտն է տվյալ պահին:

«ՄԵՂՐԻ ՔԱՂԱՔԱՅԻՆ» ՓՈՐՁԱՔՆՆԱԶԴՐ 11 2024

2. Համաձայն Հայաստանի Հանրապետության արտակարգ իրավիճակների նախարարի 23.10.2014թ. թիվ 957-Ա հրամանով հաստատված «Շենքերի և շինությունների սեյսմիկ խոցելիության մակարդակի (աստիճանի) գնահատման մեթոդական ցուցումների» Մեղրի քաղաքի Աղեկյան փողոցի թիվ 7 հասցեում գտնվող բազմաբնակարան բնակելի շենքի սեյսմիկ խոցելիության մակարդակը (շենքի վարքը երկրաշարժի դեպքում) գնահատվում է միջին, այն է՝ երբ օբյեկտի

Сканировано с CamScanner

տարածքում 8-9 բալ և ավելի բարձր ըստ MSK-64 սանդղակի (գետնի սպասվելիք առավելագույն արագացումը՝ Amax=0.3g) հնարավոր երկրաշարժի ժամանակ շենքի կոնստրուկցիաներում կարող են առաջանալ զգալի վնասվածքներ, վնասվածքի աստիճանը 3-րդ՝ համաձայն ՀՀՇՆ 20.04- նորմերի աղյուսակ 24-ի:

3. Հարթ տանիքի ծածկույթի տեխնիկական վիճակը գնահատվում է «անբավարար» (երկրորդ աստիճան), այն է՝ շահագործումը հնարավոր է նորոգումից հետո:

4. Ելնելով շենքի տանիքածածկույթի փաստացի տեխնիկական վիճակից, առաջարկվում է ամբողջությամբ փոխարինել տանիքածածկույթը նոր ծածկույթով: Նորոգել տանիքի կազմակերպված ջրահեռացման համակարգը, վերականգնել անվտանգության համար նախատեսված պարսպող ցանցերը:

5. Տանիքածածկույթի նորոգման աշխատանքներն իրականացնել ժամանակակից շինանյութերով, սահմանված կարգով, մշակված և հաստատված նախագծերի հիման վրա:

6. Եթե շինարարական աշխատանքները կատարելու ընթացքում բացահայտվեն լրացուցիչ միջոցառումներ իրականացնելու անհրաժեշտություն, որոնք չեն նշված սույն եզրակացությունում, ապա դրանք պետք է լուծվեն աշխատանքային կարգով:

Կատարող՝

«ԶԵՓՅՈՒՌ ԱՐՏ» ՍՊԸ-ի առաջատար մասնագետ Հ.Հարությունյան

«ԱԶԻՄՈՒՄ ԲՈՆՍԹՐԱՔՇՆ» ՍՊԸ
ՓՈՐՁԱՔՆՆՈՒԹՅՈՒՆ
«20» 11 2024թ

Сканировано с CamScanner

Լրացուցիչ պահանջներ

1. ՀՀ Սյունիքի մարզի Մեղրի համայնքի Մեղրի քաղաքի Աղեյան փողոցի թիվ 7 բազմաբնակարան բնակելի շենքի տանիքի վերանորոգման աշխատանքներն իրականացնող շինարարական կազմակերպության կողմից անհրաժեշտ է ներկայացնել "Քաղաքաշինական բնագավառում բնակելի, հասարակական և արտադրական" ցանկացած ոլորտի շինարարության իրականացման լիցենզի

2. "Աշխատանքային ռեսուրսներ" որակավորման չափանիշի գնահատման համար սահմանվում են հետևյալ պայմանները` մասնակցի աշխատակազմում պետք ընգրկված լինի` առնվազն մեկ աշխատակից, որը պետք է ունենա բարձրագույն մասնագիտական կրթություն, ինժեներ-շինարարի որակավորում, ինչպես նաև մասնագիտական առնվազն մեկ տարվա փորձառություն համանման աշխատանքների քաղաքացիական շինարարություն ոլորտում;

3. Շինարարական կազմակերպությունը պետք է համալրված լինի մասնագետներով` հարդարող, թիթեղագործ, հյուսն և այլն

4. "Տեխնիկական միջոցներ" որակավորման չափանիշի գնահատման համար սահմանվում են հետևյալ պայմանները` աշխատանքների կատարման համար պահանջվում է թվով մեկ հատ` բեռնատար ինքնաթափ ավտոմեքենա, ավտոկռունկ

5. Անհրաժեշտ են նաև հետևյալ սարքեր-սարքավորումները մեխանիկական պտուտակահան, հարթաչափ, մետաղահատ մկրատ

6. Պայմանագրի կատարման համար պահանջվող լիցենզիայի տեսակն է` շինարարության իրականացում ըստ քաղաքաշինության հետևյալ ոլորտի` բնակելի, հասարակական և արտադրական

«ԱԶՍՐՈ ԵՈՍԱՄՅԱՆՑ» ՍՊԸ
ՓՈՐՁԱՔՆՆՈՒԹՅՈՒՆ
«20» 11 2024թ.

7. Շինարարության ընթացքում օգտագործվող շինանյութերի տեխնիկական բնութագրերը և երաշխիքային ժամկետները /տես աղյուսակներ 1 և 2/

8. Շինարարության տևողությունը` 4 ամիս

9. Աշխատանքների երաշխիքային ժամկետը` 1 տարի

Сканировано с CamScanner

ՀՀ Սյունիքի մարզի Մեղրի համայնքի Մեղրի քաղաքի Աղեյան փողոցի թիվ 7 բազմաբնակարան բնակելի շենքի տանիքի վերանորոգման <u>աշխատանքների համար օգտագործվող նյութերի երաշխիքային ժամկետներ</u>

Աղյուսակ 1

N	ՆՅՈՒԹԵՐԻ ՏԵՍԱԿՆԵՐԸ	ԵՐԱՇԽԻՔԱՅԻՆ ԺԱՄԿԵՏ
1.	Իզոգամ	3 տարի
2.	Գունավոր ցինկապատ թիթեղ	3 տարի
3.	Ց/ավազային շաղախ	3 տարի

ՏԵԽՆԻԿԱԿԱՆ ԲՆՈՒԹԱԳԻՐ

ՀՀ Սյունիքի մարզի Մեղրի համայնքի Մեղրի քաղաքի Աղեյան փողոցի թիվ 7 բազմաբնակարան բնակելի շենքի տանիքի վերանորոգման <u>աշխատանքների կատարման ընթացքում օգտագործվող նյութերի</u>

Աղյուսակ 2

N	Անվանում	Չափ-ման միավոր	Տեխնիկական բնութագիր
1	2	3	4
1.	Իզոգամ	քմ	0.39մմ հաս.
2.	Ց/շաղախ	խմ	B 12.5 մարկա
3.	Գունավոր ցինկապատ թիթեղ	քմ	Նվազագույնը 0.5 մմ հաստության

«ԱՋԱԿԻՑ ԲՈՆԴՖԱՈՒՆԴ»ՍՊԸ
ՓՈՐՁԱՔՆՆՈՒԹՅՈՒՆ
«20» 4 2024

Сканировано с CamScanner

ԱՇԽԱՏԱՆՔԱՅԻՆ ԳԾԱԳՐԵՐԻ ՑԱՆԿ

N	ԹԵՐԹԵՐԻ ԱՆՎԱՆՈՒՄԸ	ԹԵՐԹ
1	2	3
1	ԸՆԴՀԱՆՈՒՐ ՏՎՅԱԼՆԵՐ ,ԲԱՑԱՏՐԱԳԻՐ	ՃԸ -1
2	ՏԱՆԻՔԻ ՀԱՏԱԿԱԳԻԾ /ՉԱՓԱԳՐՈՒԹՅՈՒՆ/	ՃԸ -2
3	ՏԱՆԻՔԻ ՀԱՏԱԿԱԳԻԾ /ՆԱԽԱԳԾՎՈՂ/	ՃԸ -3
4	ՀԱՆԳՈՒՅՑՆԵՐ - 1,2 ԿՏՐՎԱԾՔ 1-1	ՃԸ -4
5	ՕԴԱՓՈԽՈՒԹՅԱՆ ՈՒՂԻՆԵՐԻ ԾԱԾԿԻ ՀԱՏԱԿԱԳԻԾ,ՊԱՇՏՊԱՆԻՉ ՃԱՂԱՇԱՐԻ ՏԵՍՔ	ՃԸ -5
6	ՏԱՆԻՔԻ ՎԵՐԱՆՈՐՈԳՄԱՆ ԵՎ ՔԱՆԴՄԱՆ ԱՇԽԱՏԱՆՔՆԵՐԻ ՄԱՍՆԱԳԻՐ	ՃԸ -6
7	ԱՇԽԱՏԱՆՔՆԵՐԻ ԿԱՏԱՐՄԱՆ ԺԱՄԱՆԱԿԱՑՈՒՅՑ	ՃԸ -7

ԲԱՑԱՏՐԱԳԻՐ

ՀՀ ՍՅՈՒՆԻՔԻ ՄԱՐԶԻ ՄԵՂՐԻ ՀԱՄԱՅՆՔԻ ՄԵՂՐԻ ՔԱՂԱՔԻ ԱՂԵԼՅԱՆ ՓՈՂՈՑԻ ԹԻՎ 7 ԲԱԶՄԱԲՆԱԿԱՐԱՆ ՇԵՆՔԻ ՏԱՆԻՔԻ ՎԵՐԱՆՈՐՈԳՄԱՆ ՆԱԽԱԳԻԾԸ ԿԱՏԱՐՎԵԼ Է ՊԱՏՎԻՐԱՏՈՒ՝ ՄԵՂՐԻԻ ՀԱՄԱՅՆՔԱՊԵՏԱՐԱՆԻ ՊԱՏՎԵՐԻ ԵՎ ՃԱՐՏԱՐԱՊԵՏԱՀԱՏԱԿԱԳԾԱՅԻՆ ԱՌԱՋԱԴՐԱՆՔԻ ՀԻՄԱՆ ՎՐԱ:

ՏԱՆԻՔԸ ԻՐԵՆԻՑ ՆԵՐԿԱՅԱՑՆՈՒՄ Է ԲԱԶՄԱՆԿՅՈՒՆ ՀԱՏԱԿԱԳԾՈՎ, ՆԵՐՔԻՆ ՋՐԱՀԵՌԱՑՈՒՄՈՎ ՀԱՐԹ ՏԱՆԻՔ: ՏԱՆԻՔԻ ՋՐԱՄԵԿՈՒՍԻՉ ՇԵՐՏԸ ԻՐԱԿԱՆԱՑՎԱԾ Է ԵՐԿՇԵՐՏ ՌՈՒԲԵՐՈԻԴՈՎ ՈՐԸ ՀԱՄԱՏԱՐԱԾ ՎՆԱՍՎԱԾ Է:

ՆԱԽԱԳԾՈՎ ՆԱԽԱՏԵՍՎԱԾ ԵՆ ՀԵՏԵՎՅԱԼ ԱՇԽԱՏԱՆՔՆԵՐԸ.

- ՏԱՆԻՔԻ ՋՐԱՄԵԿՈՒՍԻՉ ՇԵՐՏԻ ՔԱՆԴՈՒՄ
- ՔԱՅՔԱՅՎԱԾ ՑԵՄԵՆՏ/ԱՎԱԶԱՅԻՆ ՀԱՐԹԵՑՈՒՑԻՉ ՇԵՐՏԻ ՔԱՆԴՈՒՄ
- ԱՌԱՆՁՆԱՑԱԾ ՇԻՆ. ԱՂԲԻ ԲԱՐՁՈՒՄ և ՏԵՂԱՓՈԽՈՒՄ
- ՑԵՄԵՆՏ/ԱՎԱԶԱՅԻՆ ՀԱՐԹԵՑՈՒՑԻՉ ՇԵՐՏԻ ԿԱՌՈՒՑՈՒՄ
- ՏԱՆԻՔԻ ԾԱԾԿՈՒՅԹԻ ԿԱՌՈՒՑՈՒՄ ԻԶՈԳԱՄԻՑ
- ՕԴԱՏԱՐ ՈՒՂԻՆԵՐԻ ԳԼԽԱՆՈՑԻ ԿԱՌՈՒՑՈՒՄ ՏԱՆԻՔԻ ԳՈՒՆԱՎՈՐ /ԿԱՆԱՉ/ ՑԻՆԿԱՊԱՏ ԹԻԹԵՂԻՑ

Նախագիծը մշակված է ՀՀՇՆ 20-06-2014, ՀՀՇՆ 31-04-2022, ՀՀՇՆ 20-04-2020, ՀՀՇՆ 13-03-2022, ՀՀՇՆ 31-01-2014
պահանջներին համապատասխան և հաշվի է առնված պատվիրատուի առաջարկությունները:
Աշխատանքների իրականացման համար անհրաժեշտ մեխանիզմներն են՝ ինքնաթափ ավտոմեքենա, վերամբարձ կռունկ:
Աշխատանքների կատարման համար շինարարի կողմից պետք է ներկայացվի «կապիտալ շինարարության իրականացման»
քաղաքացիական ոլորտին վերաբերվող լիցենզիա:
-Աշխատանքների կատարման
համար շինարարի կողմից պետք է ներկայացվի օգտագործվող նյութերի որակը հաստատող հավաստագիր:
Վերանորոգման աշխատանքները կատարել պահպանելով տեխնոլոգիական նկատառումները, անվտանգության տեխնիկայի
կանոնները:

«ԱՔՍԻՈՄ ԲՈՆՍԹՐԱՔՇՆ»ՍՊԸ
ՓՈՐՁԱՔՆՆՈՒԹՅՈՒՆ
«20» 11 2024թ.

ՏՆՕՐԵՆ	ՀԺԴԱՎԹՅԱՆ	...ՆԻՔԻ ՄԱՐԶԻ ՄԵՂՐԻ ՀԱՄԱՅՆՔԻ ՄԵՂՐԻ ՔԱՂԱՔԻ ...ԱՆ ՓՈՂՈՑԻ ԹԻՎ 7 ԲԱԶՄԱԲՆԱԿԱՐԱՆ ՇԵՆՔԻ ՏԱՆԻՔԻ ՎԵՐԱՆՈՐՈԳՈՒՄ	ՊԱՏՎԵՐ	
Ն. Գ. Ճ	Ն.ԱՇՐԱՖՅԱՆ			
ԳԾԵՑ	Ն.ԱՇՐԱՖՅԱՆ	...ԱՏՎԻՐԱՏՈՒ ՝ ՄԵՂՐԻԻ ՀԱՄԱՅՆՔԱՊԵՏԱՐԱՆ	ԹԵՐԹ	ԹԵՐԹԵՐ
			ՃԸ-1	
		ԸՆԴՀԱՆՈՒՐ ՏՎՅԱԼՆԵՐ, ԲԱՑԱՏՐԱԳԻՐ:		

ՏԱՆԻՔԻ ՀԱՏԱԿԱԳԻԾ /ՉԱՓԱԳՐՈՒԹՅՈՒՆ/ Մ 1:100

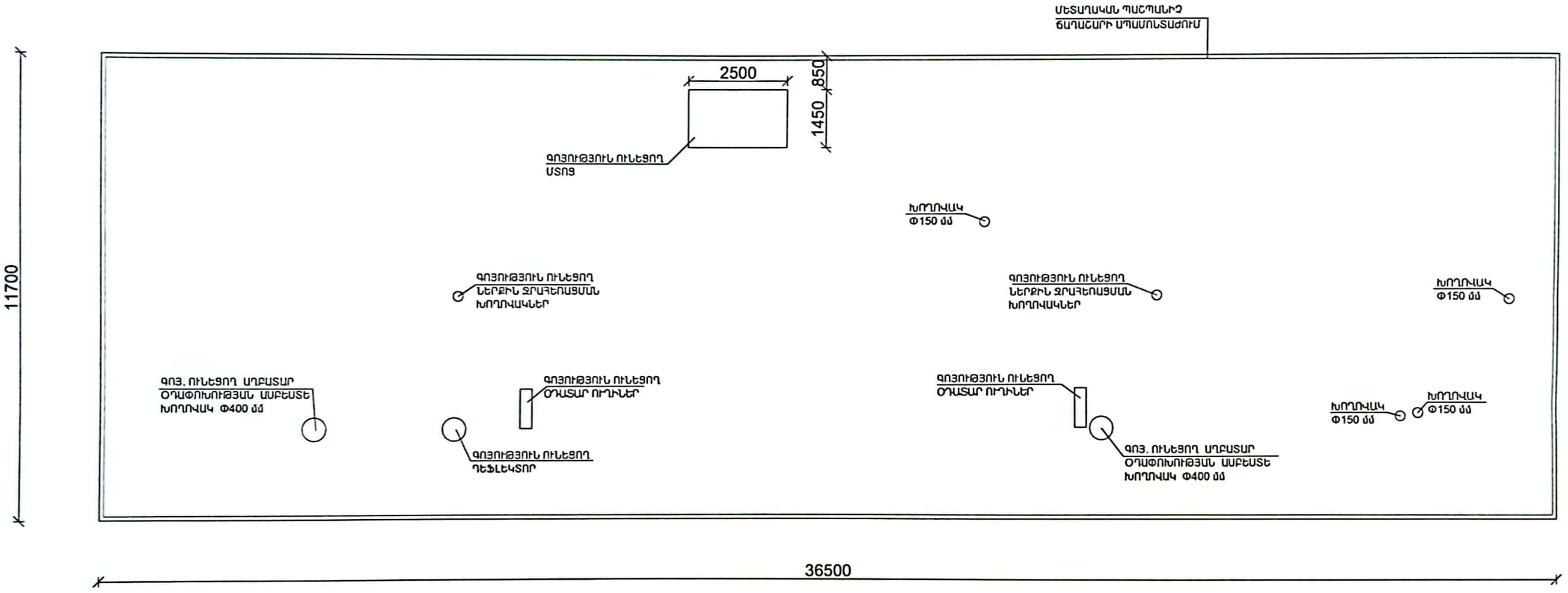

«ԱՔՍԻՈՄ ՔՈՆՍԹՐԱՔՇՆ» ՍՊԸ
ՓՈՐՁԱՔՆՆՈՒԹՅՈՒՆ
«20» 11 2024

ՏՆՕՐԵՆ	Հ.ԴԱՎԹՅԱՆ	...ՍՅՈՒՆԻՔԻ ՄԱՐԶԻ ՄԵՂՐԻ ՀԱՄԱՅՆՔԻ ՄԵՂՐԻ ՔԱՂԱՔԻ ...ԵԼՅԱՆ ՓՈՂՈՑԻ ԹԻՎ 7 ԲԱԶՄԱԲՆԱԿԱՐԱՆ ՇԵՆՔԻ ՏԱՆԻՔԻ ՎԵՐԱՆՈՐՈԳՈՒՄ	ՊԱՏՎԵՐ	
Ն. Գ. Ճ	Ն.ԱՇՐԱՖՅԱՆ			
ԳՃԵՑ	Ն.ԱՇՐԱՖՅԱՆ	...ՊԱՏՎԻՐԱՏՈՒ՝ ՄԵՂՐԻԻ ՀԱՄԱՅՆՔԱՊԵՏԱՐԱՆ	ԹԵՐԹ	ԹԵՐԹԵՐ
			ՃՇ-2	
		...ՏՐՎԱԾՔ 1 -1 /ՉԱՓԱԳՐՈՒԹՅՈՒՆ/		

Сканировано с CamScanner

ՏԱՆԻՔԻ ՀԱՏԱԿԱԳԻԾ /ՆԱԽԱԳԾՎՈՂ/ Մ 1:100

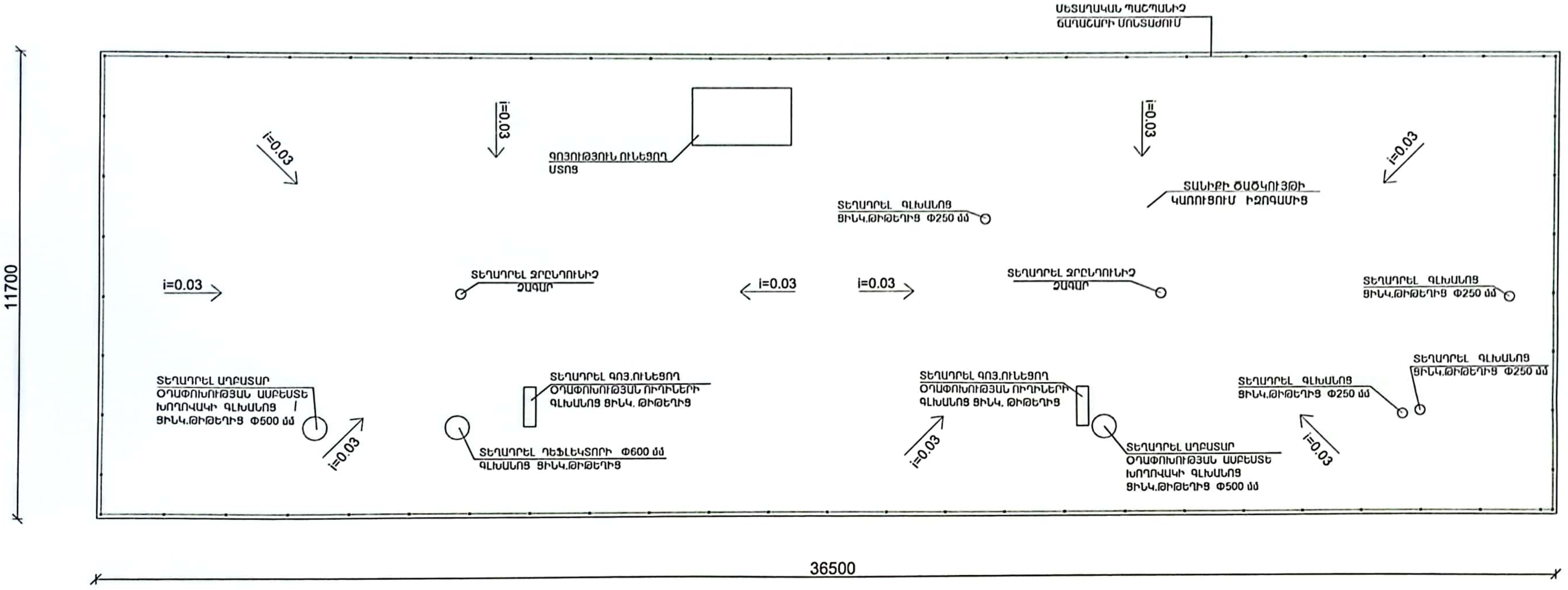

«ԱՔՍԻՈՄ ԲՈՆԴԻՆԳ» ՍՊԸ ՓՈՐՁԱՔՆՆՈՒԹՅՈՒՆ «20» 11 2024

ՏՆՕՐԵՆ	Հ.ԴԱՎԹՅԱՆ	...ՐԻՆԻՔԻ ՄԱՐԶԻ ՄԵՂՐԻ ՀԱՄԱՅՆՔԻ ՄԵՂՐԻ ՔԱՂԱՔԻ ...ԱՆ ՓՈՂՈՑԻ ԹԻՎ 7 ԲԱԶՄԱԲՆԱԿԱՐԱՆ ՇԵՆՔԻ ՏԱՆԻՔԻ ՎԵՐԱՆՈՐՈԳՈՒՄ	ՊԱՏՎԵՐ	
Ն.Գ.Ճ	Ն.ԱՇՐԱՖ...			
ԳԾԵՑ	Ն.ԱՇՐԱՖ...	...ՏՎԻՐԱՏՈՒ՝ ՄԵՂՐԻԻ ՀԱՄԱՅՆՔԱՊԵՏԱՐԱՆ	ԹԵՐԹ	ԹԵՐԹԵՐ
			ՃՇ-3	
		ՏԱՆԻՔԻ ՀԱՏԱԿԱԳԻԾ /ՆԱԽԱԳԾՎՈՂ/		

Сканировано с CamScanner

ՀԱՆԳՈՒՅՑ Հ-1

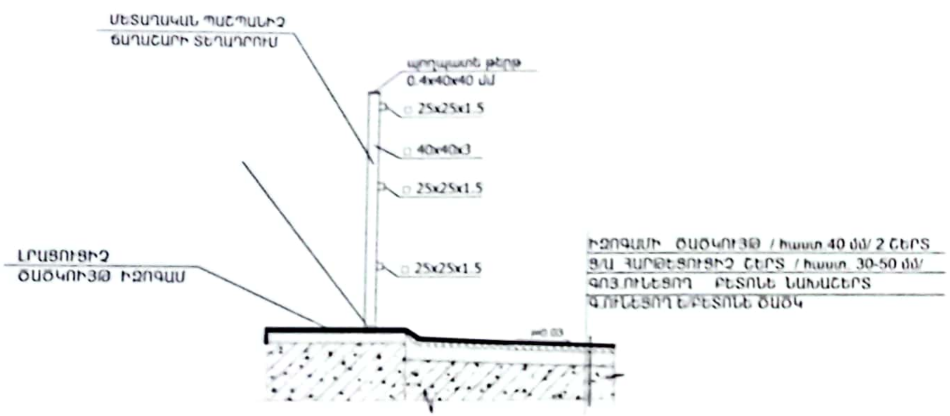

ՀԱՆԳՈՒՅՑ - 2

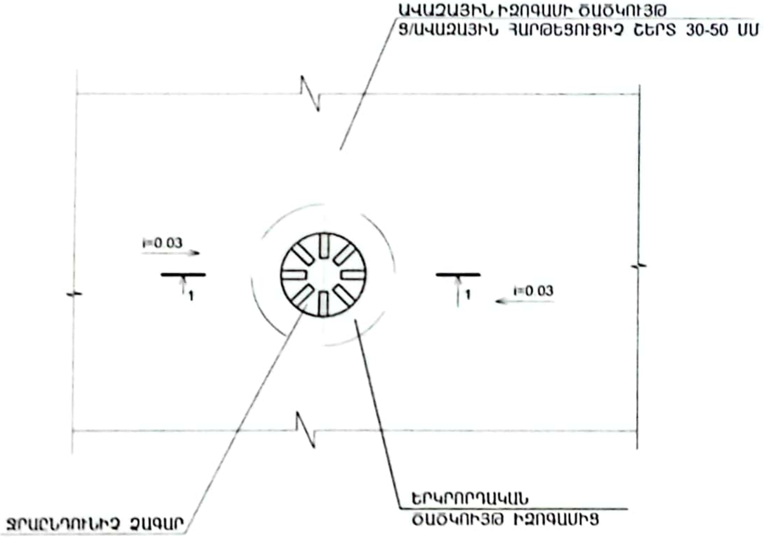

ԿՏՐՎԱԾՔ 1 - 1

ԿՏՐՎԱԾՔ 1 - 1

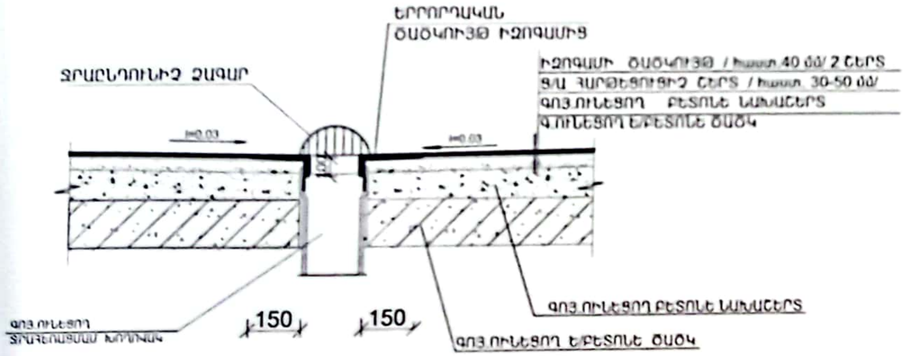

«ԱՐՄԻՈՍ ՔՈՆՍԹՐԱՔՇՆ»
ՓՈՐՁԱՔՆՆՈՒԹՅՈՒՆ
20 . 11 . 2024

ՏՆՕՐԵՆ	Հ.ԴԱՎԹՅԱՆ		...ՈՒՆԻՔԻ ՄԱՐԶԻ ՄԵՂՐԻ ՀԱՄԱՅՆՔԻ ՄԵՂՐԻ ՔԱՂԱՔԻ ...ՅԱՆ ՓՈՂՈՑԻ ԹԻՎ 7 ԲԱԶՄԱԲՆԱԿԱՐԱՆ ՇԵՆՔԻ ՏԱՆԻՔԻ ՎԵՐԱՆՈՐՈԳՈՒՄ	ՊԱՏՎԵՐ	
Ն.Գ.Ճ	Ն.ԱՇՐԱՖՅԱՆ				
ԳԾԵՑ	Ն.ԱՇՐԱՖՅԱՆ		ՊԱՏՎԻՐԱՏՈՒ՝ ՄԵՂՐԻ ՀԱՄԱՅՆՔԱՊԵՏԱՐԱՆ	ԹԵՐԹ	ԹԵՐԹԵՐ
				ՃՇ-4	
			ՀԱՆԳՈՒՅՑ Հ-1, ՀԱՆԳՈՒՅՑ Հ-2, ԿՏՐՎԱԾՔ 1 - 1		

06958912 «ԷԼԵՔՇԻՆ» «ЭЛЕКШИН» «ELEKSHIN» LIMITED LIABILITY COMPANY

Сканировано с CamScanner

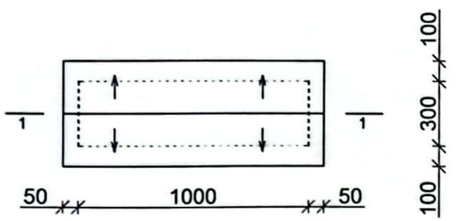

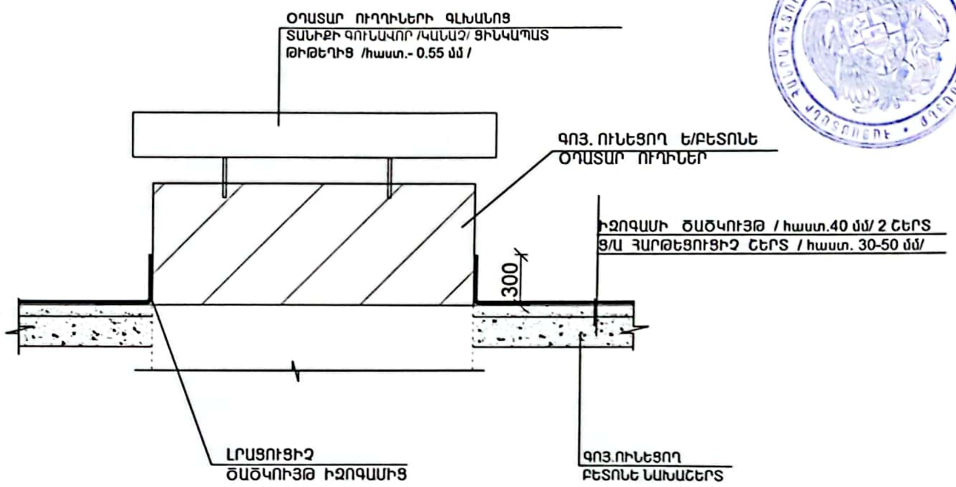

ՊԱՇՏՊԱՆԻՉ ՃԱՂԱՇԱՐԻ ՏԵՍՔ

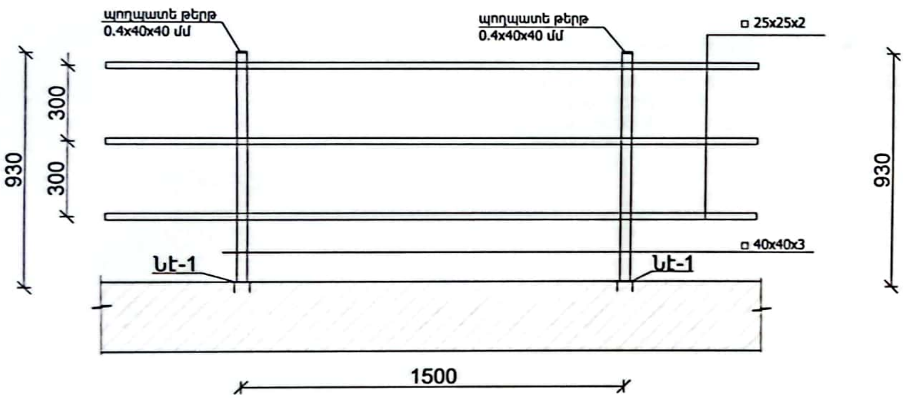

ՆԵՐԴԻՐ ԷԼԵՄԵՆՏ ՆԷ-1

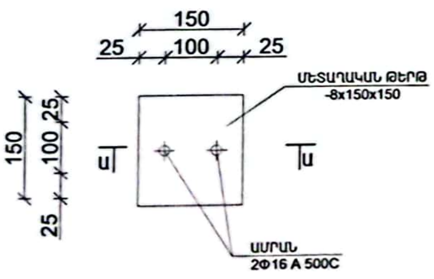

ԿՏՐՎԱԾՔ Ա-Ա

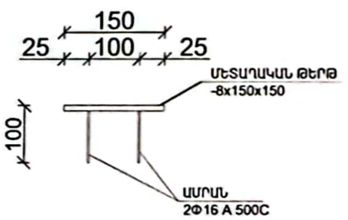

ՀԱՐԹ ՏԱՆԻՔԻ ՊԱՇՏՊԱՆԻՉ ՃԱՂԱՇԱՐԻ ԿԱՌՈՒՑՄԱՆ ԱՇԽԱՏԱՆՔՆԵՐԻ ՄԱՏՆԱԳԻՐ

1. ՊՈՂՊԱՏԵ ԽՈՂՈՎԱԿ □ 40x40x3 L=930 մմ /66 հատ/ -233.0 կգ
2. ՊՈՂՊԱՏԵ ԽՈՂՈՎԱԿ □ 25x25x2 ∑L=288.0 գծմ - 453.0 կգ
3. ՊՈՂՊԱՏԵ ԹԵՐԹ 0.4x40x40 մմ /66 հատ/ - 3.7 կգ
4. ՊՈՂՊԱՏԵ ԷԼԵՄԵՆՏՆԵՐԻ ՅՈՒՂԱՆԵՐԿՈՒՄ (երկու անգամ) - 38.7 $մ^2$

ՆԵՐԴԻՐ ԷԼԵՄԵՆՏՆԵՐ ՆԷ-1

1. ՊՈՂՊԱՏԵ ԹԵՐԹ 0.8x150x150 մմ /66 հատ/ - 93.3 կգ
2. ԱՄՐԱՆ Φ 16 A500C 20.9 կգ
3. ԱՆՑՔԵՐԻ ԲԱՑՈՒՄ Ե/ԲԵՏՈՆԵ ՊԱՏԵՐՈՒՄ Φ 18 L= 150մմ -132 հատ

«ԱՔՍԻՈՄ ՔՈՆՍԹՐԱՔՇՆ» ՍՊԸ
ՓՈՐՁԱՔՆՆՈՒԹՅՈՒՆ
20 . 11 . 2024

ՏՆՕՐԵՆ	Հ.ԴԱՎԹՅԱՆ	...ՏԱՆԻՔԻ ՄԱՐԶԻ ՄԵՂՐԻ ՀԱՄԱՅՆՔԻ ՄԵՂՐԻ ՔԱՂԱՔԻ ...ՅԱՆ ՓՈՂՈՑԻ ԹԻՎ 7 ԲԱԶՄԱԲՆԱԿԱՐԱՆ ՇԵՆՔԻ ՏԱՆԻՔԻ ՎԵՐԱՆՈՐՈԳՈՒՄ	ՊԱՏՎԵՐ
Ն.Գ.Ճ	Ն.ԱՇՐԱՖՅԱՆ		
ԳՃԵՓ	Ն.ԱՇՐԱՖՅԱՆ	ՊԱՏՎԻՐԱՏՈՒ՝ ՄԵՂՐԻ ՀԱՄԱՅՆՔԱՊԵՏԱՐԱՆ	ԹԵՐԹ / ԹԵՐԹԵՐ
			ՃՇ-5
		ՕԴԱՓՈԽՈՒԹՅԱՆ ՈՒՂԻՆԵՐԻ ԾԱԾԿԻ ՀԱՏԱԿԱԳԻԾ, ՊԱՇՏՊԱՆԻՉ ՃԱՂԱՇԱՐԻ ՏԵՍՔ	

Сканировано с CamScanner

ՏԱՆԻՔԻ ՎԵՐԱՆՈՐՈԳՄԱՆ ԱՇԽԱՏԱՆՔՆԵՐԻ ՄԱՍՆԱԳԻՐ

1. Ց. ԱՎԱԶԱՅԻՆ ՀԱՐԹԵՑՈՒՑԻՉ ՇԵՐՏԻ ԿԱՌՈՒՑՈՒՄ 30-50 ՄՄ - 427.0 մ^2
2. ՏԱՆԻՔԻ ԾԱԾԿՈՒՅԹԻ ԿԱՌՈՒՑՈՒՄ / հաստ. 3,9 ՄՄ/ 2 ՇԵՐՏ ԻԶՈԳԱՄՈՎ /երկրորդ շերտը ավազային / - 494.0 մ^2
3. ՏԱՆԻՔԻ ԾԱԾԿՈՒՅԹԻ ԿԱՌՈՒՑՈՒՄ ԻԶՈԳԱՄՈՎ /հաստ 3,9 ՄՄ/ /ԼՐԱՑՈՒՑԻՉ ՇԵՐՏ/ - 67.0 մ^2
4. ՏԱՆԻՔԻ ՄՏՈՑԻ ԾԱԾԿՈՒՅԹԻ ԿԱՌՈՒՑՈՒՄ / հաստ. 3,9 ՄՄ/ 2 ՇԵՐՏ ԻԶՈԳԱՄՈՎ /երկրորդ շերտը ավազային / - 4.0 մ^2
5. ԿՊՉՈՒՆ ՔՍԱՆՅՈՒԹ 498մ^2
6. ՏԱՆԻՔԻ ՊՈՂՊԱՏԵ ՊԱՇՊԱՆԻՉ ՃԱՂԱՇԱՐԻ ՏԵՂԱԴՐՈՒՄ - 96.0 գծմ
7. ՁԱԳԱՐՆԵՐԻ ՏԵՂԱԴՐՈՒՄ ՆԵՐՔԻՆ ՋՐԱՀԵՌԱՑՄԱՆ ԽՈՂՈՎԱԿՆԵՐԻ ՎՐԱ -2 հատ
8. ՕԴԱՏԱՐ ՈՒՂՂԻՆԵՐԻ ԳԼԽԱՆՈՑԻ ԿԱՌՈՒՑՈՒՄ ԳՈՒՆԱՎՈՐ /ԿԱՆԱՉ/ ՑԻՆԿԱՊԱՏ ԹԻԹԵՂԻՑ /հաստ.- 0.5 մմ/ - 1.1 մ^2
9. ՕԴԱՏԱՐ ՈՒՂՂԻՆԵՐԻ ԳԼԽԱՆՈՑԻ ՄԵՏԱՂԱԿԱՆ ԿԱՐԿԱՍԻ ԿԱՌՈՒՑՈՒՄ 40x40x3 L ընդ. =6.0 մ -22.6 կգ
10. ՇԵՐՏԱՊՈՂՊԱՏ /հաստ 2.0 մմ. լայն.50.0 մմ/ L ընդ. = 13.0 մ - 10.2 կգ
11. ԴՅՈՒԲԵԼ ՄԵԽ -16 հատ
12. ՕԴԱՏԱՐ ՈՒՂՂԻՆԵՐԻ ԳԼԽԱՆՈՑԻ ՄԵՏԱՂԱԿԱՆ ԿԱՐԿԱՍԻ ՅՈՒՂԱՆԵՐԿՈՒՄ /երկու անգամ/ - 2.3 մ^2
13. ԴԵՖԼԵԿՏՈՐՆԵՐԻ,ԱՂԲԱՏԱՐՆԵՐԻ ԵՎ ԽՈՂՈՎԱԿՆԵՐԻ ԳԼԽԱՆՈՑԻ ԿԱՌՈՒՑՈՒՄ ԳՈՒՆԱՎՈՐ /ԿԱՆԱՉ/ ՑԻՆԿԱՊԱՏ ԹԻԹԵՂԻՑ /հաստ.- 0.5 մմ/ -1.8 մ^2

ՏԱՆԻՔԻ ՔԱՆԴՄԱՆ ԱՇԽԱՏԱՆՔՆԵՐԻ ՄԱՍՆԱԳԻՐ

1. ՏԱՆԻՔԻ ՊԱՇՊԱՆԻՉ ՃԱՂԱՇԱՐԻ ԱՊԱՄՈՆՏԱԺՈՒՄ - 460.0 կգ
2. ՏԱՆԻՔԻ ԾԱԾԿՈՒՅԹԻ ՔԱՆԴՈՒՄ ՓԱԹԹՈՑԱՅԻՆ ՆՅՈՒԹԵՐԻՑ - 494.0 մ^2
3. ՔԱՅՔԱՅՎԱԾ Ց. ԱՎԱԶԱՅԻՆ ՀԱՐԹԵՑՈՒՑԻՉ ՇԵՐՏԻ ՔԱՆԴՈՒՄ - 427.0 մ^2
4. ՇԻՆ ԱՂԲԻ ԲԱՐՈՒՄ ԵՎ ՏԵՂԱՓՈԽՈՒՄ 3 կմ - 46.8 մ^3

«ԱՔՍԻՈՄ ՔՈՆՍԹՐԱՔՇՆ» ՍՊԸ
ՓՈՐՁԱՔՆՆՈՒԹՅՈՒՆ
20.11.2024

ՏՆՕՐԵՆ	ՀԴԱՎԹՅԱՆ	...ՅՈՒՆԻՔԻ ՄԱՐԶԻ ՄԵՂՐԻ ՀԱՄԱՅՆՔԻ ՄԵՂՐԻ ՔԱՂԱՔԻ ...ԼՅԱՆ ՓՈՂՈՑԻ ԹԻՎ 7 ԲԱԶՄԱԲՆԱԿԱՐԱՆ ՇԵՆՔԻ ՏԱՆԻՔԻ ՎԵՐԱՆՈՐՈԳՈՒՄ	ՊԱՏՎԵՐ
Ն. Գ. Ճ	Ն.ԱՇՐԱՖՅԱՆ		
ԳԾԵՑ	Ն.ԱՇՐԱՖՅԱՆ	ՊԱՏՎԻՐԱՏՈՒ՝ ՄԵՂՐԻ ՀԱՄԱՅՆՔԱՊԵՏԱՐԱՆ	ԹԵՐԹ / ԹԵՐԹԵՐ
			ՃՇ-6
		...ՔԻ ՎԵՐԱՆՈՐՈԳՄԱՆ ԵՎ ՔԱՆԴՄԱՆ ԱՇԽԱՏԱՆՔՆԵՐԻ ՄԱՍՆԱԳԻՐ	ԷԼԵԿՇԻՆ

Сканировано с CamScanner

Աշխատանքների կատարման ժամանակացույց

Հ/Հ	Աշխատանքի անվանումը	Ամիսներ											
		1	2	3	4	5	6	7	8	9	10	11	12
1	Տանիքի ծածկույթի քանդում												
2	Ց/ավզային հարթեցուցիչ շերտի քանդում												
3	Ց/ավզային հարթեցուցիչ շերտի կառուցում												
4	Տանիքի ծածկույթի կառուցում /առաջին շերտ/												
5	Տանիքի ծածկույթի կառուցում /երկրորդ շերտ/												
6	Տանիքի ծածկույթի կառուցում /երրորդ շերտ/												
7	Օդատար ուղիների գլխնոցի կառուցում												
	Պաշտպանիչ ճաղաշարի կառուցում												

«ԱՔՍԻՈՄ ՔՈՆՍԹՐԱՔՇՆ» ՓՈՐՁԱՔՆՆՈՒԹՅՈՒՆ
«20» 11 2024

Շինարարության տևողությունը 4 ամիս

ՏՆՕՐԵՆ	Հ ԴԱՎԹՅԱՆ	[illegible] ՄԱՐԶԻ ՄԵՂՐԻ ՀԱՄԱՅՆՔԻ ՄԵՂՐԻ ՔԱՂԱՔԻ [illegible] ՓՈՂՈՑԻ ԹԻՎ 7 ԲԱԶՄԱԲՆԱԿԱՐԱՆ ՇԵՆՔԻ ՏԱՆԻՔԻ ՎԵՐԱՆՈՐՈԳՈՒՄ	ՊԱՏՎԵՐ
Ն.Գ.Ճ.	Ն.ԱՇՐԱՖՅԱՆ		
ԳԾԵՑ	Ն.ԱՇՐԱՖՅԱՆ	[illegible]ՐԱՏՈՒ՝ ՄԵՂՐԻԻ ՀԱՄԱՅՆՔԱՊԵՏԱՐԱՆ	ԹԵՐԹ: ՃՇ-7 / ԹԵՐԹԵՐ
		ԱՇԽԱՏԱՆՔՆԵՐԻ ԿԱՏԱՐՄԱՆ ԺԱՄԱՆԱԿԱՑՈՒՅՑ	ԷԼԵԿՇԻՆ

Сканировано с CamScanner